PM – Im Mittelmotorbereich präsentiert GIANT seine neue E-Bike-Range mit Yamaha *Next Generation*. Der neue Mittelmotor der Extraklasse ist kleiner, leichter und kraftvoller als seine Konkurrenz. Einer der Stars des neuen Programms ist das Full-E+.

Erstmals in der Firmengeschichte bietet der weltgrößte Fahrradhersteller im Premium-Bereich ein All-Mountain E-Bike an. Bühne frei für das GIANT Full E+ 27,5 – das erste vollgefederte E-Bike mit 27,5 Laufrädern und dem neuen Yamaha-Mittelmotor der Extraklasse.

Das Full E+ 0 (UVP: 4.999,90 Euro) ist das erste All-Mountain E-Bike – Made by GIANT

Ein logischer Schritt, denn GIANT war und ist sowohl im MTB- als auch im E-Bike-Bereich Branchen-Pionier und verbindet jetzt beide Bereiche miteinander. Ausgestattet ist das Full-E+ 27,5 mit dem neuen 130mm

Smart-Link Federungssystem, dem Yamaha *Next Generation* Antrieb und dem starken 400 Wh-Akku. Das Smart-Link-Federungssystem hat seinen Hauptdrehpunkt auf Höhe des vorderen Kettenblattes, was zu einer signifikanten Reduzierung von Antriebseinflüssen sorgt. Das neue All-Mountain E-Bike von GIANT wird in zwei Varianten (0 und 1) erhältlich sein: Das Topmodell Full-E+ 0 ist mit einer absenkbaren Federgabel und einer höhenverstellbaren Contact Switch Sattelstütze mit innen verlegten Zügen ausgestattet – beides Erkennungsmerkmale eines ernstzunehmenden All-Mountain-Bikes. Zudem verfügt das Full-E+ 0 über RockShox Revelation RT3 DP Air 110-140 mit Lockout Federgabel, RockShox Monarch RT3 Dämpfer, ein SRAM X0 1×10-Schaltwerk, eine FSA Carbon-Kurbel, Magura MT4 hydraulische Scheibenbremsen und eine Schwalbe Nobby Nic Bereifung. Ein weiteres Highlight sind die neu konstruierten 27,5-Laufräder P-TRX. Zudem erhältlich ist das Full E+ 1, das sich durch 1×10 Shimano XT-Schaltung, Shimano-Scheibenbremsen und GIANT P-XC 27,5-Laufräder vom Topmodell unterscheidet. Beide Full E+ Modelle verfügen über einen speziellen Unterbodenschutz, der den Antrieb auch bei heftigsten Geländeeinsätzen schützt.

KLEINER, LEICHTER, KRAFTVOLLER – YAMAHA NEXT GENERATION

„GIANT hat es sich zum Ziel gesetzt, die innovativsten E-Bikes mit dem besten Antrieb auf den Markt zu bringen. Unsere neuen Yamaha-Modellreihen mit ihrem hochintegrierten Antrieb und der höchsten spezifischen Leistung sind ein neuer Meilenstein in der Entwicklung von E-Bikes“, so Oliver Hensche, Geschäftsführer von GIANT Deutschland.

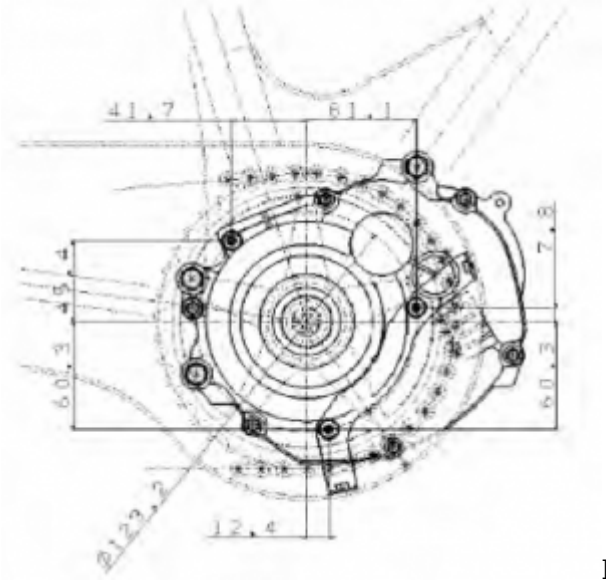

Die neuen E-Bike-Modellreihen von GIANT Prime E+, Explore E+ und Full-E+ verfügen über den neuen Yamaha-Antrieb *Next Generation*, der einen wahren Quantensprung in punkto Innovation verkörpert. Kleiner, leichter und kraftvoller als seine Konkurrenten ist der neue Yamaha-Antrieb der innovativste Mittelmotor am Markt. Mit einem Gewicht von 3.500 Gramm und 60 Newtonmetern Drehmoment verfügt der Yamaha *Next Generation* über die höchste spezifische Leistung und fällt dank dezenten Abmessungen optisch kaum auf, weil er nicht höher ist als das vordere Kettenblatt. Der dazugehörige neue Akku leistet 400 Wh, eine Steigerung von 11 Prozent gegenüber dem Vorgängermodell und das bei einem um neun Prozent reduzierten Gehäusevolumen. Das unterstreicht die Zielsetzung, aus einem möglichst kompakten Gehäuse das Maximale an Leistung herauszuholen.

Der Yamaha *Next Generation* Antrieb verfügt zudem über eine neue 4-Sensor-Technologie. Das Zusammenspiel aus Trittfrequenz-, Kraft-, Motordrehzahl und Geschwindigkeits-Sensor sorgt für ein harmonisches und sicheres Fahrverhalten.

Bilder und Info: Pressemitteilung MDPR

PDF