Das schnellste Rage aller Zeiten. Die Geometrie des RAGE 650B wurde konsequent weiterentwickelt und kompromisslos auf 650B optimiert. Dadurch spielt das RAGE 650B die Vorteile des neuen Laufradstandards perfekt aus und überzeugt mit gnadenlosem Speed bergab ohne dabei an Verspieltheit und Leichtfüßigkeit einzubüßen. Hier die Infos des Herstellers…

Eine moderne Geometrie mit flacherem Lenkwinkel und tiefem Tretlager in Kombination mit den größeren Laufrädern sorgen für Laufruhe und bieten ein ordentliches Maß an Sicherheit auch in brenzligen Situationen. Alle Änderungen wurden aber wohl dosiert vorgenommen um die charekteristische Agilität beizubehalten. Wie sein 26“-Pendant profitiert auch das RAGE 650B von der Gewichtsoptimierung für das Modelljahr 2015 und kann in der Topausstattung mit einem Gewicht von nur 15,4 kg überzeugen. Für die PROPAIN Factory Teamfahrer steht fest: „Das ist das schnellste RAGE aller Zeiten!“

Bewährt, effizient, haltbar

Das bewährte PRO10 Suspension System zeichnet sich durch maximale Effizienz in allen Lagen aus. In Tretpassagen wird die Kraft optimal übertragen, wenn´s ruppiger wird kann der Hinterbau mit Schluckfreudigkeit und Sensibilität punkten. Wie bei allen Modellen kommen auch beim brandneuen RAGE 650B ausschließlich Lager von Enduro Bearings zum Einsatz, die sich durch höchste Qualität und beste Haltbarkeit auszeichnen.

Vielseitig und flexibel

Durch einen variablen Chip an der Dämpferaufnahme lassen sich sowohl der Sitzwinkel als auch der Lenkwinkel um jeweils +-0,5° sowie das Tretleger um +-5 mm variieren. Durch das bewährte PROPAIN Exchangeable Dropout System kann das RAGE 650B wahlweise mit 150×12 mm und 157×12 mm (X-12) Naben gefahren werden.

Material	Aluminium 6013 T-6
Federweg	220 mm
Tretlagerbreite	83 mm
Hinterbaubreite	157x12 mm (Syntace X12)
Dämpfereinbaulänge	240x76 mm
Scheibenbremsaufnahme	Postmount
Kettenführungsaufnahme	ISCG05
Rahmengewicht ohne Dämpfer	3,65 kg

Optionen, Ausstattungen und Details:

Das RAGE ist in den Größen S, M und L erhältlich und wird standardmäßig in Aluminium Raw angeboten. Neben Neonorange kommt beim RAGE 650B noch Glanzweiß als Farboption hinzu. Wie von PROPAIN bekannt sind als Custom Color fast alle RAL-Farben möglich und in Kombination mit acht wählbaren Decalfarben dem Kunden kaum Grenzen gesetzt. Das RAGE 650B wird in drei vorkonfigurierten Ausstattungsvarianten erhältlich sein, die durch verschiedene Upgrademöglichkeiten an die Bedürfisse des Kunden angepasst werden können. Und allen, denen das nicht reicht, steht mit dem RAGE FREE 650B die ultimative Dröhnung an Auswahlmöglichkeiten zur Verfügung.

Mehr Infos zu den Ausstattungsvarianten und zur sofortigen Vorbestellung unter propain-bikes.com/de/

Geometrie

Rage 650B		Small	Medium	Large
Rahmenhöhe	A	423 mm / 16.5"	423 mm / 16.5"	423 mm / 16.5"
Radstand	B	1.198 mm	1.220 mm	1.242 mm
Oberrohrlänge	C	569 mm	592 mm	613 mm
Gabelvorlauf	D	42 mm	42 mm	42 mm
Gabellänge	E	576 mm	576 mm	576 mm
Kettenstrebenlänge	F	445 mm	445 mm	445 mm
Reach	G	396 mm	420 mm	442 mm
Stack	H	597 mm	597 mm	597 mm
Lenkwinkel (tiefe Einstellung)	I	62.7°	62.7°	62.7°
Lenkwinkel (hohe Einstellung)	I	63.2°	63.2°	63.2°
Sitzwinkel (tiefe Einstellung)	J	73.5°	73.5°	73.5°
Sitzwinkel (hohe Einstellung)	J	74.0°	74.0°	74.0°
Tretlagerhöhe (tiefe Einstellung)	K	353 mm	353 mm	353 mm
Tretlagerhöhe (hohe Einstellung)	K	358 mm	358 mm	358 mm

PROPAIN

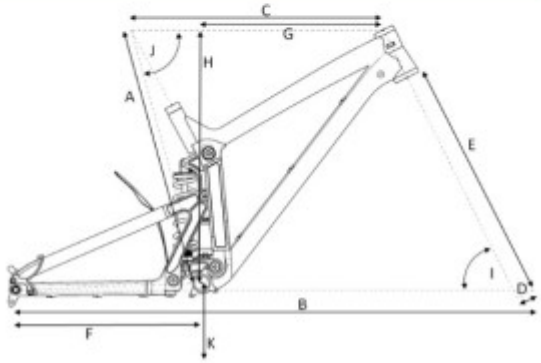

Quelle der Mitteilung und aller Bilder: Propain Bikes